5. ПРАВИЛА ЭКСПЛУАТАЦИИ, ТЕХНИКИ БЕЗОПАСНОСТИ И ОБСЛУЖИВАНИЯ

5.1. Эксплуатация светильника должна производиться в соответствии с «Правилами технической эксплуатации электроустановок потребителей» и настоящим Паспортом-руководством.

5.2. Монтаж светильника должен производить специально обученный персонал, имеющий разрешительный допуск на проведение работ.

- ВНИМАНИЕ: запрещается проводить любые работы (ремонт, монтаж, демонтаж) при подключённом напряжении!
- ВНИМАНИЕ: перед установкой и монтажом светильника убедитесь в том, что сетевое напряжение отключено!
- ЗАПРЕЩАЕТСЯ эксплуатация светильника, имеющего I класс защиты без подключения к защитному заземлению!
- ЗАПРЕЩАЕТСЯ эксплуатация светильника с повреждённой изоляцией проводов и мест электрических соединений, а также светильника, имеющего механические повреждения!

5.3. В процессе эксплуатации светильника необходимо не реже одного раза в год проводить профилактический осмотр и чистку светильника. Проверяют исправность изделия (надежность токопроводящих и заземляющих контактов, наличие механических повреждений, надежность креплений). При наличии загрязнений протереть мягкой влажной чистой салфеткой. Осмотр и чистку светильника проводить только при выключенном питании!

6. УТИЛИЗАЦИЯ

По истечению срока службы необходимо разобрать светильник на детали, рассортировать по видам материалов, классифицировать и сдать в специализированные организации по приемке и переработке вторсырья.

7. УСЛОВИЯ ТРАНСПОРТИРОВАНИЯ И ХРАНЕНИЯ

7.1. Светильник поставляется упакованным в коробку из гофрокартона.

7.2. Транспортировка светильника допускается любым видом транспорта в транспортной упаковке при условии её защиты от механических воздействий и атмосферных осадков.

7.3. Упакованные светильники хранить под навесами или в помещениях, где колебания температуры и влажности воздуха несущественно отличаются от колебаний на открытом воздухе, при температуре окружающего воздуха от -50 до + 50°С и относительной влажностью воздуха 75% при температуре 15°С (среднегодовое значение).

7.4. Высота штабелирования не должна превышать 1,0 м.

8. ГАРАНТИЙНЫЕ ОБЯЗАТЕЛЬСТВА

- Срок службы в нормальных климатических условиях при соблюдении правил монтажа и эксплуатации составляет 12 лет.
- Гарантийный срок эксплуатации светильника составляет 60 мес. с даты покупки светильника.
- Гарантия сохраняется в течение указанных сроков при соблюдении условий хранения, транспортирования, эксплуатации и монтажа светильника указанных в настоящем паспорте на изделие.
- Ремонт или замена светильника в период гарантийного срока осуществляется при наличии подтверждающих документов о приобретении товара, сохранности маркировки, паспорта изделия, акта рекламации с указанием условий, при которых была выявлена неисправность.
- Предприятие-изготовитель не несёт гарантийных обязательств при выходе изделия из строя, если изделие подвергалось разбору или другим вмешательствам в конструкцию, не предусмотренных эксплуатационной документацией (паспортом).
- В случае обнаружения неисправности светильника в течение гарантийного срока, следует обратиться к заводу-изготовителю или представителю.

СВИДЕТЕЛЬСТВО О ПРИЕМКЕ

Светодиодный светильник GSLN _____ изготовлен и принят
в соответствии с требованиями ТУ 27.40.39−004−76305937−2021

Заводской номер _____ Дата выпуска _____ ОТК _____

ИНФОРМАЦИЯ О ПРОИЗВОДИТЕЛЕ:

Сделано в России.
Изготовитель: ОАО «НПО «Татэлектромаш»
423800, Республика Татарстан, Набережные Челны, улица Моторная, 38
8 (8552) 54-45-75, sale@geliomaster.com, www.**geliomaster.com**

ГАРАНТИЙНЫЙ ТАЛОН:

Изделие: Светодиодный светильник Модель _____ МП _____

Заводской номер: _____ Дата покупки _____

GELIOMASTER®

GSLN
светодиодный светильник

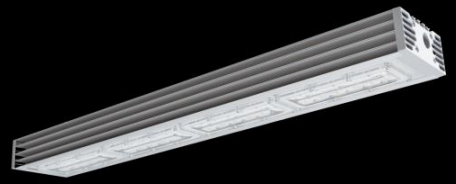

ПАСПОРТ И РУКОВОДСТВО ПО ЭКСПЛУАТАЦИИ

Благодарим за выбор светодиодного светильника GELIOMASTER

1. ОСНОВНЫЕ СВЕДЕНИЯ ОБ ИЗДЕЛИИ И ТЕХНИЧЕСКИЕ ДАННЫЕ

1.1. Светодиодный светильник GELIOMASTER GSLN предназначен для наружного и внутреннего освещения.

1.2. Класс защиты от поражения электрическим током I по ГОСТ IEC 60598-1-2017.

1.3. Вид климатического исполнения УХЛ 1 по ГОСТ 15150-69.

1.4. Светильник соответствует требованиям ТР ТС 004/2011 «О безопасности низковольтного оборудования», ТР ТС 020/2011 «Электромагнитная совместимость технических средств», ТР ЕАЭС 037/2016 «Об ограничении применения опасных веществ в изделиях. электротехники и радиоэлектроники».

1.5. Нормы качества электрической энергии в системах электроснабжения общего назначения должны соответствовать ГОСТ 32144-2013.

2. ТЕХНИЧЕСКИЕ ХАРАКТЕРИСТИКИ

Таблица 1. Общие технические характеристики.

Напряжение питания	220 В
Частота питающей сети	50 Гц
Степень защиты	IP 66
Класс защиты от поражения электрическим током	I
Срок службы	100 000 ч
Диапазон рабочих температур	от -50°С до +50°С
Диаграмма светораспределения	Д:120°
Цветовая температура	Стандартно: 5 000 К. По заказу: 2 700 К - 6 300 К
Вид климатического исполнения	УХЛ 1

Таблица 2. Технические характеристики.

Наименование	Потребляемая мощность, Вт	Световой поток, лм	Размеры, мм (ДхШхВ)	Масса, кг
GSLN-30	28	4 928	250x128x67	2,5
GSLN-60	54	9 504	420x128x67	2,8
GSLN-80	84	13 242	550x128x67	3,5
GSLN-120	112	18 480	750x128x67	4,8
GSLN-150	150	26 587	900x128x67	5,8
GSLN-240	230	40 480	750x226x67	9,6

* Пример условного обозначения при заказе светильника GELIOMASTER серии GSLN модели GSLN-30 «Светодиодный светильник GELIOMASTER GSLN-30 ТУ 27.40.39-004-76305937-2021».
* Производитель оставляет за собой право вносить в конструкцию и комплектацию изделия технического изменения и усовершенствования, не ухудшающие технические характеристики, не влияющие на безопасность и электромагнитную совместимость изделия, в любое время без предварительного уведомления.

3. КОМПЛЕКТ ПОСТАВКИ

В комплект поставки светильника входят:

3.1. Светодиодный светильник - 1 шт.

3.2. Комплект крепления – 1 шт.

3.3. Паспорт-руководство по эксплуатации - 1 шт.

3.4. Упаковка - 1 шт.

4. ПОДГОТОВКА ИЗДЕЛИЯ К ЭКСПЛУАТАЦИИ
ОБЩИЕ ПРАВИЛА МОНТАЖА

- Распакуйте светильник и убедитесь в отсутствии механических повреждений.
- Перед электрическим подключением светильника убедитесь в отсутствии напряжения
- Электрическое подключение светильника осуществляется через клеммную колодку (Рис.1).

4.1 ПОРЯДОК МОНТАЖА

4.1.1 Установите кронштейн (1) крепления в пазы корпуса (Рис.1).
4.1.2 Прикрепить кронштейн (2) с корпусом светильника с помощью болтов (1).
4.1.3 Подвесить светильник на кабель-трос (4) с помощью карабина (3).
4.1.4 Подключите сетевой провод к контактам клеммной колодки светильника строго в соответствии с маркировкой: N-нейтраль, L-фаза, ⏚ -заземление (Рис.2).
ВАЖНО! Не забудьте заземлить светильник!
4.1.5 Включите питание и убедитесь, что светильник работает.

Рисунок 1. Схема монтажа светильника GSLN на подвесное крепление.

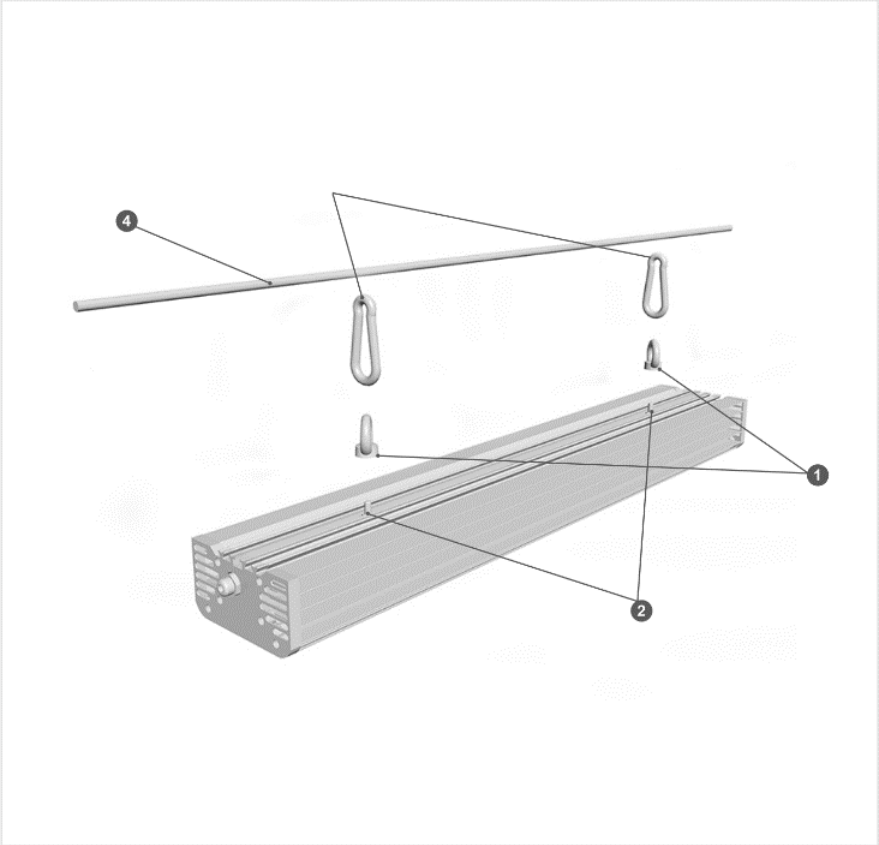

Рисунок 2.

4.2. ПОРЯДОК МОНТАЖА НА ПОВОРОТНОЕ КРЕПЛЕНИЕ

4.2.1. Установите подвесное крепление в пазы корпуса.
4.2.2. Прикрепить кронштейн (1) с корпусом светильника с помощью болтов (2).
4.2.3. Смонтировать кронштейн(3) к стене саморезами (5).
4.2.4. Смонтировать кронштейн(3) к стене саморезами (5).
4.2.5. Подключите сетевой провод к контактам клеммной колодки светильника строго в соответствии с маркировкой: N-нейтраль, L-фаза, ⏚ -заземление (Рис.2).
ВАЖНО! Не забудьте заземлить светильник!
4.2.6. Включите питание и убедитесь, что светильник работает.

Рисунок 3. Схема монтажа светильника GSLN на потолочно-поворотное крепление.

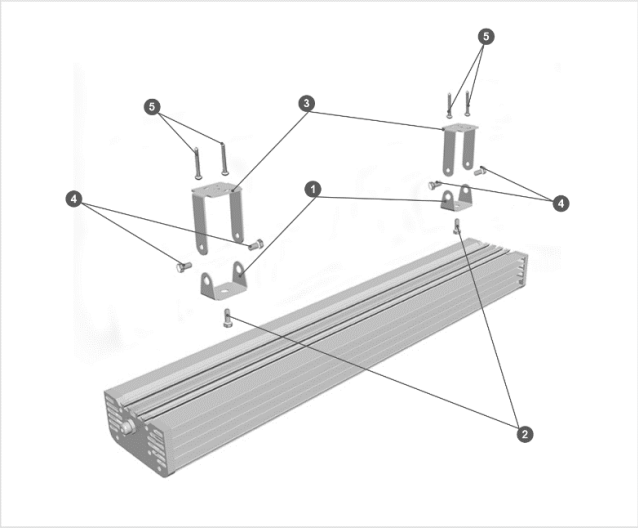

Таблица 3. Возможные неисправности и способы их устранения

Неисправность	Вероятная причина	Метод устранения
Светильник не включается (не светит)	Отсутствие питающего напряжения в электрической сети	Проверить наличие питающего напряжения в электрической сети
	Неисправен кабель питания светильника	Проверить целостность кабеля питания
	Отсутствие контакта (соединений) проводов и клеммных зажимов	Проверить наличие контакта проводов и клеммных зажимов
	Неисправен блок питания светильника	Обраться в сервисный центр или завод изготовитель
Светильник включается, но периодически мерцает	Переход блока питания (LED-драйвера) в аварийный режим из-за перепадов напряжения сети	Устранить проблемы в электрической сети
	Неисправен LED - драйвер светильника	Обраться в сервисный центр или завод изготовитель
Светильник светит тусклее, чем обычно	Частичный выход из строя светодиодных модулей	Обраться в сервисный центр или завод изготовитель